2ALGS-2©

Filterhuset 2ALGS-2

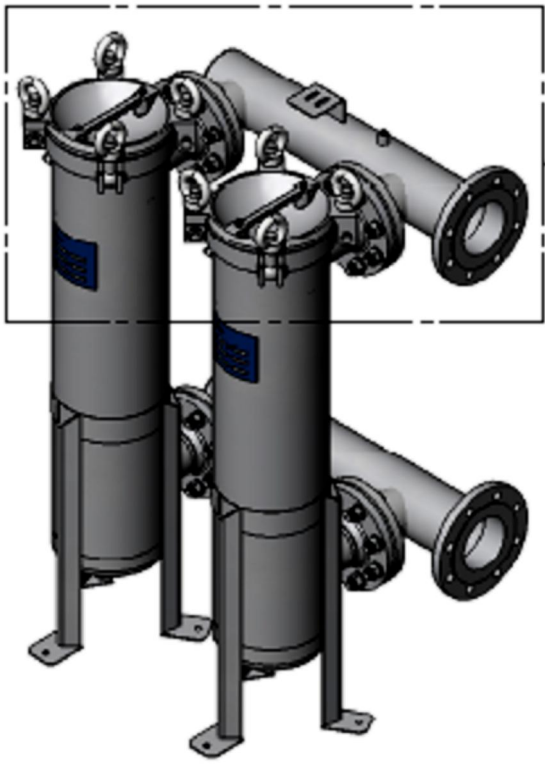

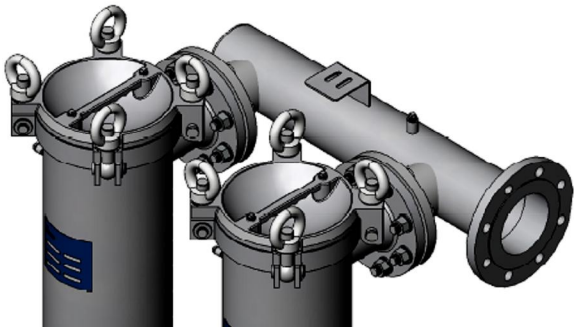

Uden klapventil

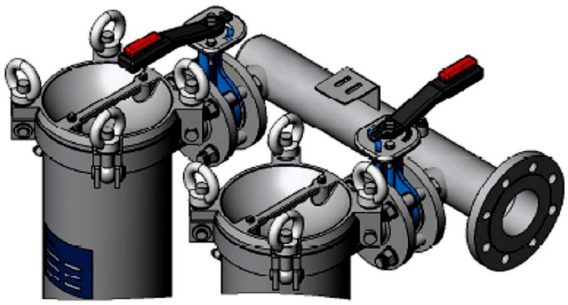

Med klapventil

Vores Duplexfiltersystem er baseret på to forbundne ALGS2-posefilterhuse . Denne konstruktions indløbs-/ udløbsforbindelse kan være DN 80 eller DN 100 og er udviklet til processer med store mængder. Det hængslede låg med øjebolte sikrer hurtig og nem udskiftning af filterposer.
Monteringen med sommerfugleventil, der fås som ekstraudstyr, kan anvendes til at ændre flowet mellem de to huse for at skabe en enkelthusfunktion.
Måleren til differentialtryk fås som ekstraudstyr.
Filterhusene leveres i serier med justerbare trefodsstativer

Overholder direktivet DGRL 97/23/EG
Er klassificeret i henhold til Art.3, Abs. 3 uden kategori
Er kun godkendt til brug af flydende væsker, væskegruppe 2 (ikke farlige)

Filter specifikationer	
	BFOT-4
Indï og udløb (N1/N2)	Flange DN 80 / DN 100 PN 16
Udluftningsventil (N3, N4)	G 1/4"
Filterhus materiale	Rustfrit stål 1.4301 eller 1.4401 (AISI 304 eller AISI 316)
Kurv materiale	Rustfrit stål 1.4401 / 1.4571
O-Rings materiale	FPM (andre materialer er i option)
Maximaledriftstryk	10 bar
Maximale driftstemperatur	80 ęC
Filterpose størrelse	2 x 2
Filterpose areal (m²)	2 x 0,5

Union Oiltech ApS
Nordre Ringvej 18
DK-5700 Svendborg
Tel. +45 76208010
Fax +45 76208011
www.union-oiltech.dk
post@union-oiltech.dk

2ALGS-2©

Filterhuset 2ALGS-2

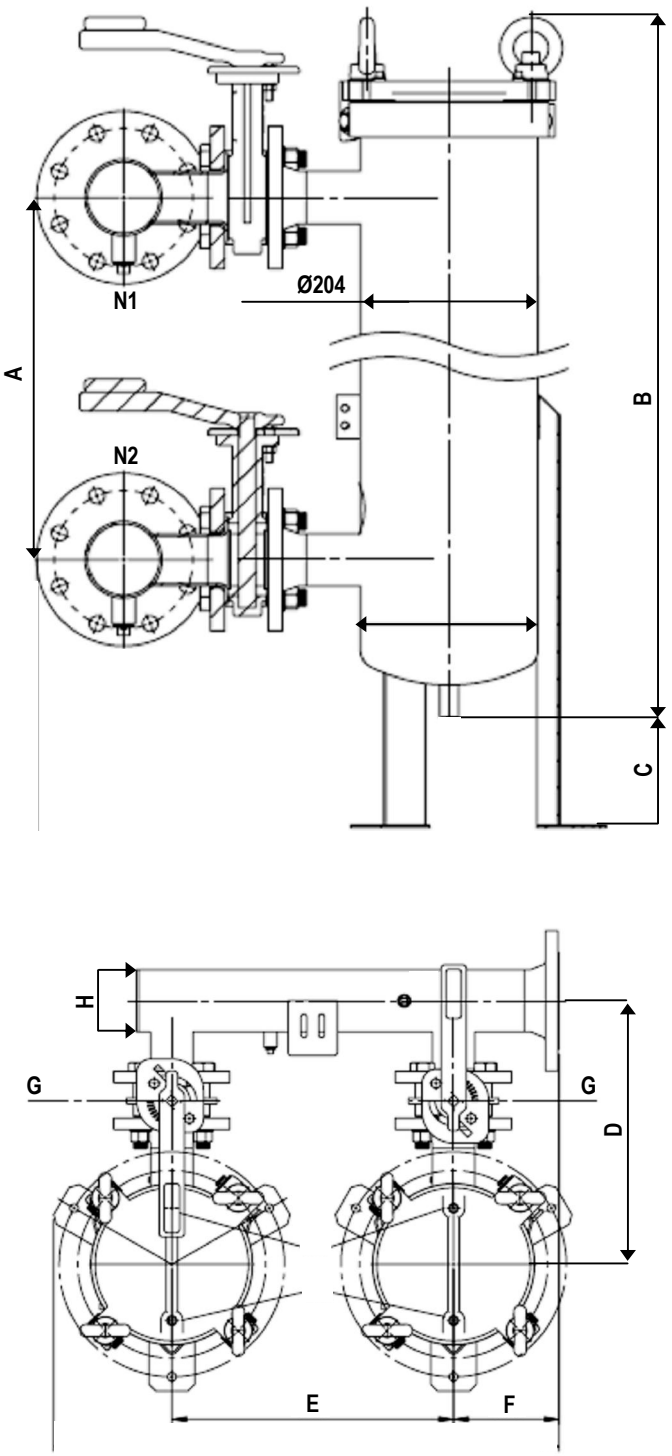

Abmessungen (in mm)	2ALGS2-DN50 x DN80	2ALGS2-DN50 x DN80
N1 / N2	DN 80 PN 16	DN 100 PN 16
A	680	680
B	1070	1070
C	max. 220	max. 220
D	335	350
E	400	400
F	150	180
G	DN 50	DN 80
H	DN 80	DN 100

Union Oiltech ApS
Nordre Ringvej 18
DK-5700 Svendborg
Tel. +45 76208010
Fax +45 76208011
www.76208010.dk
post@76208010.dk